Montagetafel für Super-Rail ES/1.33 gerammt

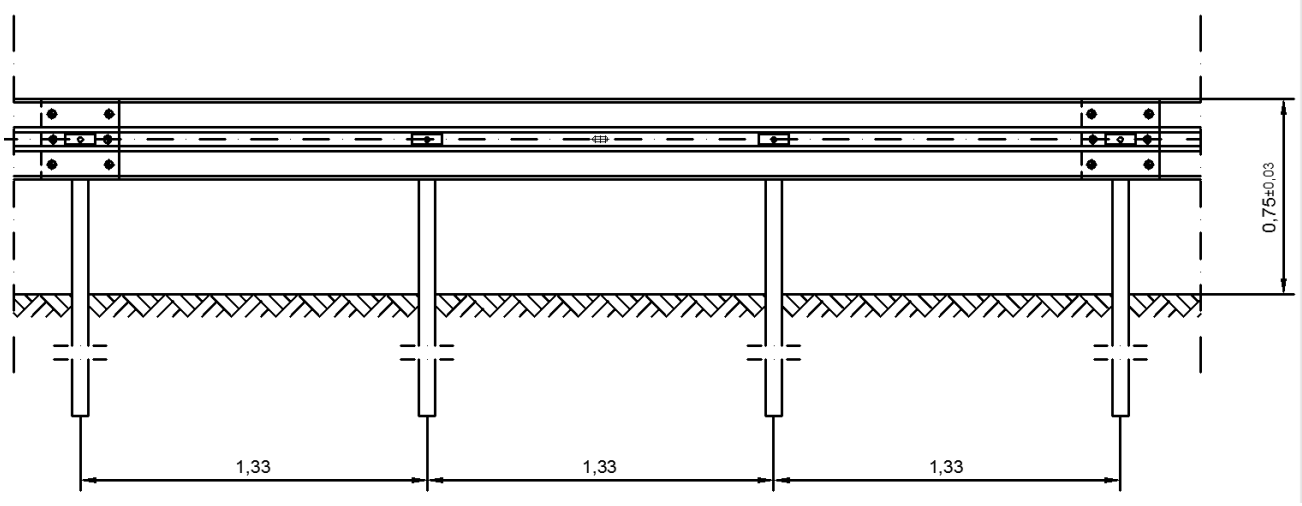

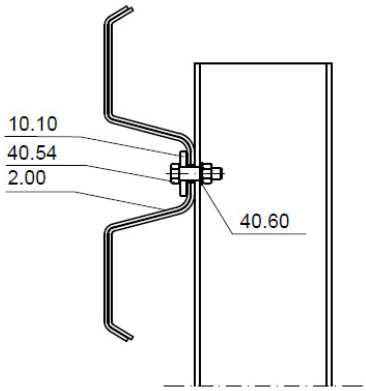

Stückzahl (A/B) pro 4 m System:

8/6 St.	40.00	HRK-Schraube M16x27, 4.6 mit Mutter
8/6 St.	40.30	U-Scheibe 16
3 St.	40.54	Sechskantschraube M10x45, 8.8 mit Mutter
3 St.	40.60	U-Scheibe 10
3 St.	10.10	Decklasche M10

Anzugsdrehmomente

Schraube M 10:	mind. handfest (15-20 Nm)
Schraube M 16:	mind. 70 Nm

Profil A / B sinngemäß ausführen

Pfosten C 125: 1,75 m (34.00)

Pfostenabstand: 1,33 m

Höhe Pfosten: 0,7 m
Toleranz ± 3 cm

Abstand Pfosten vom Fahrbahnrand= Abstand der Konstruktion vom Fahrbahnrand + 10 cm

© Gütegemeinschaft Stahlschutzplanken e.V.

Montagetafel für Super-Rail ES/1.33 gerammt

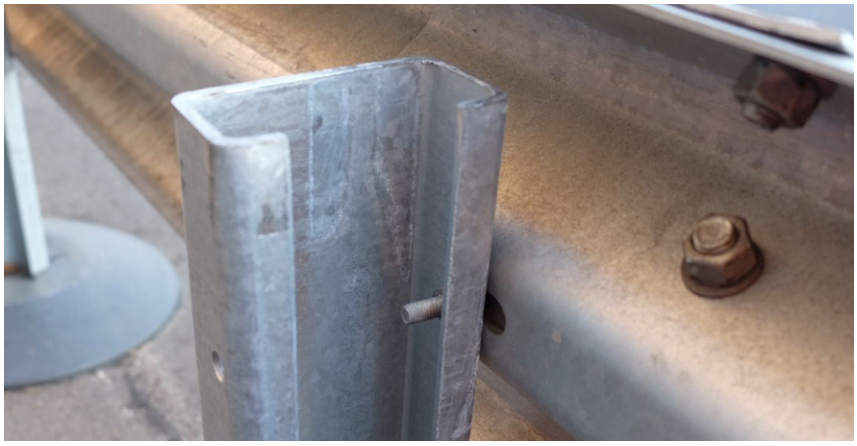

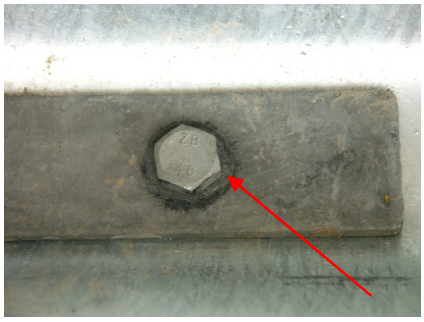

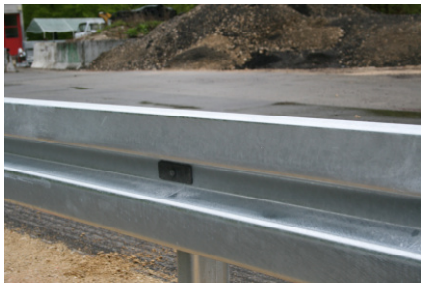

Decklasche M10 (10.10) und
1 Stück Sechskantschraube
M10x45, Güte 8.8 mit
Mutter (40.54) und
U-Scheibe 10 (40.60)

Hinweis: Eine frühere Ausführung war mit Stützbügel (4.00 bzw. 4.10) und Sechskantschraube M10x45, Güte 4.6 (40.42), Decklasche M10 (10.10) und U-Scheibe 10 (40.60)

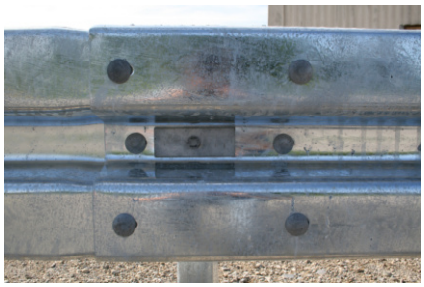

6 bzw. 8 Stück HRK-Schraube
mit Nase M16x27, Güte 4.6 mit
Mutter (40.00) und
U-Scheibe 16 (40.30)

Stoß in Fahrtrichtung
überlappend

© Gütegemeinschaft Stahlschutzplanken e.V.