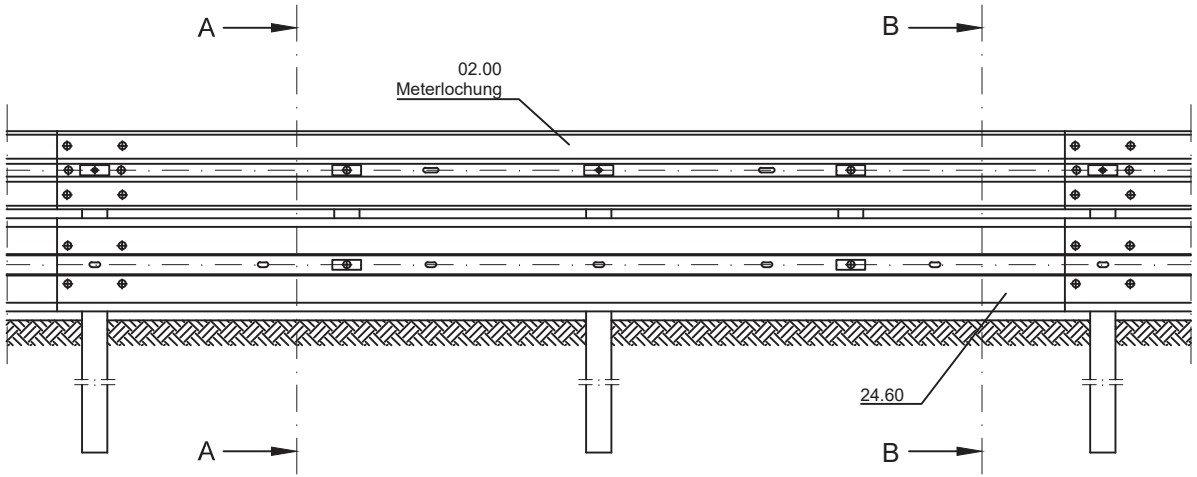

Schnitt B-B

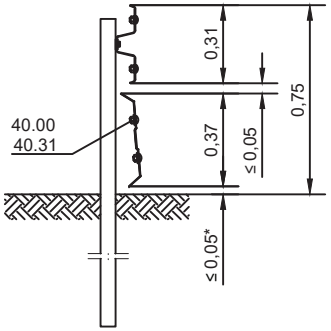

* Bezugspunkt für die Spaltbreite
≤ 0,05 m ist die Fahrbahnoberkante

Schnitt A-A

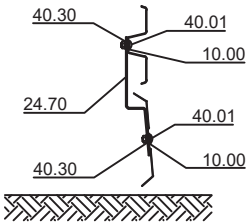

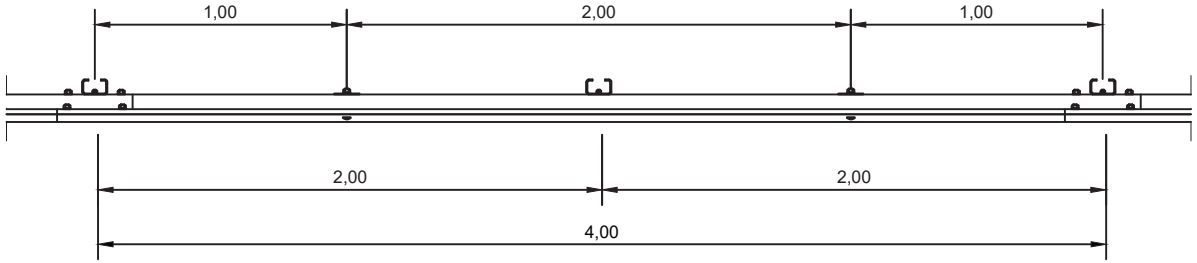

Stoßverschraubungen siehe B1.1-104

Profil A sinngemäß ausführen.

Zchg. Nr. **S5.2-302** Stand: Dez. 2023	**Eco-Safe 2.0 mit Unterfahrschutz MPS**	DIN EN 1317-2 **H1 - W4 - A** **N2 - W3 - A**	DIN CEN/TS 17342 nachgewiesene Leistungsklasse **C60 - II**	RAL GÜTEZEICHEN KOMPATIBLE STAHLSCHUTZ PLANKENSYSTEME
Gütegemeinschaft Stahlschutzplanken e.V.	----------			