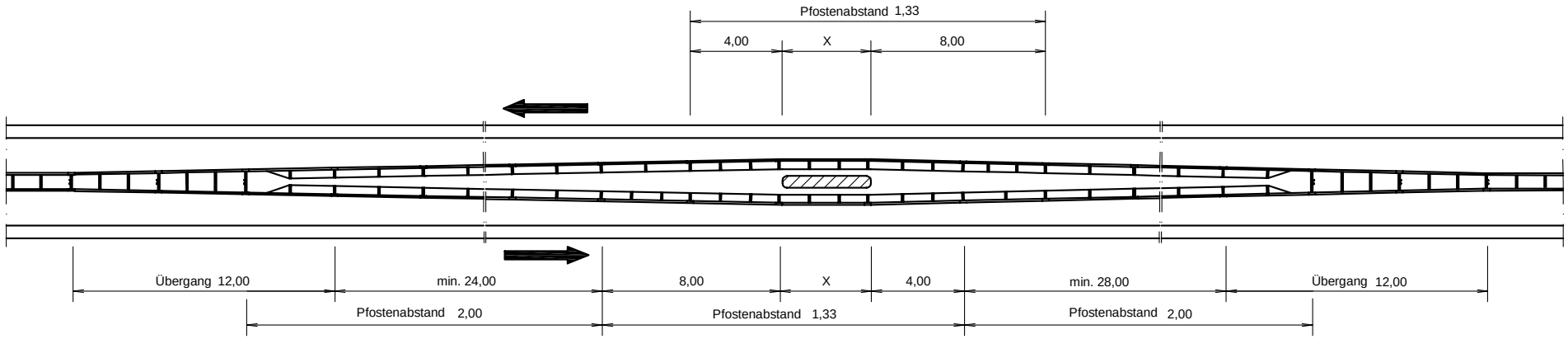

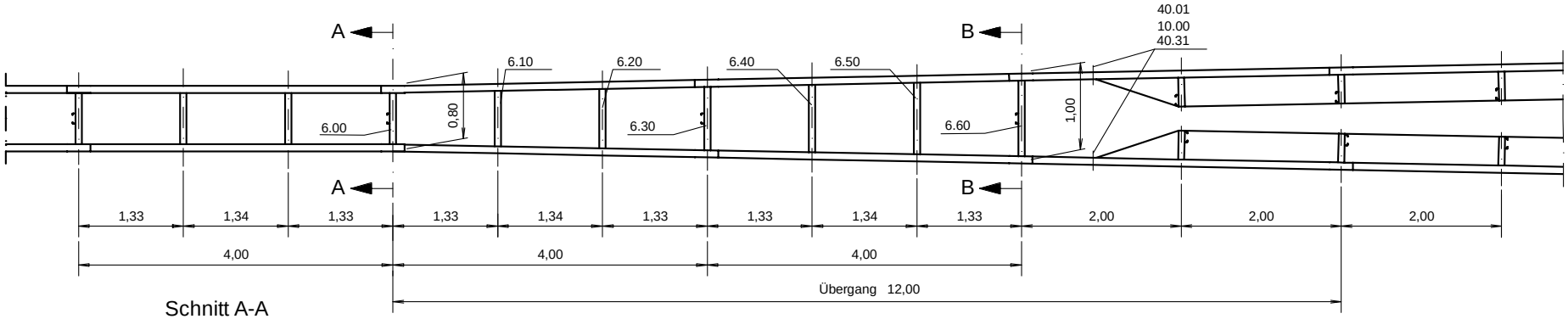

Schnitt A-A

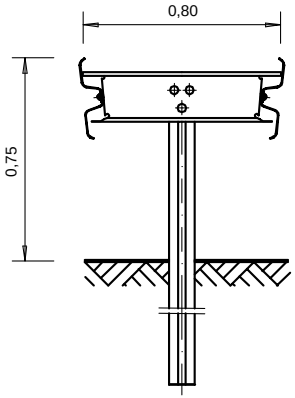

Schnitt B-B

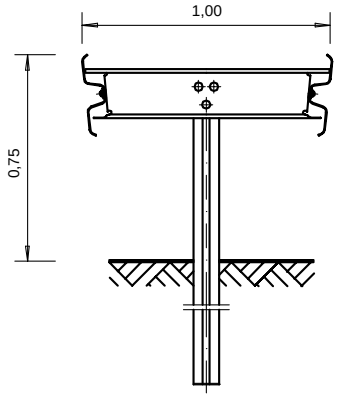

Verschraubung siehe Zeichnung Nr. B1.1-101

Profil A sinngemäß ausführen

Analog TL-SP 99 Zeichnung Nr.: **20**	Zchg. Nr. **S3.1-131** Stand: 12/04	**DDSP/EDSP - Aufweitung bei Hindernissen im Mittelstreifen**		GÜTEZEICHEN RAL STAHL-SCHUTZPLANKEN
Gütegemeinschaft Stahlschutzplanken e.V.				